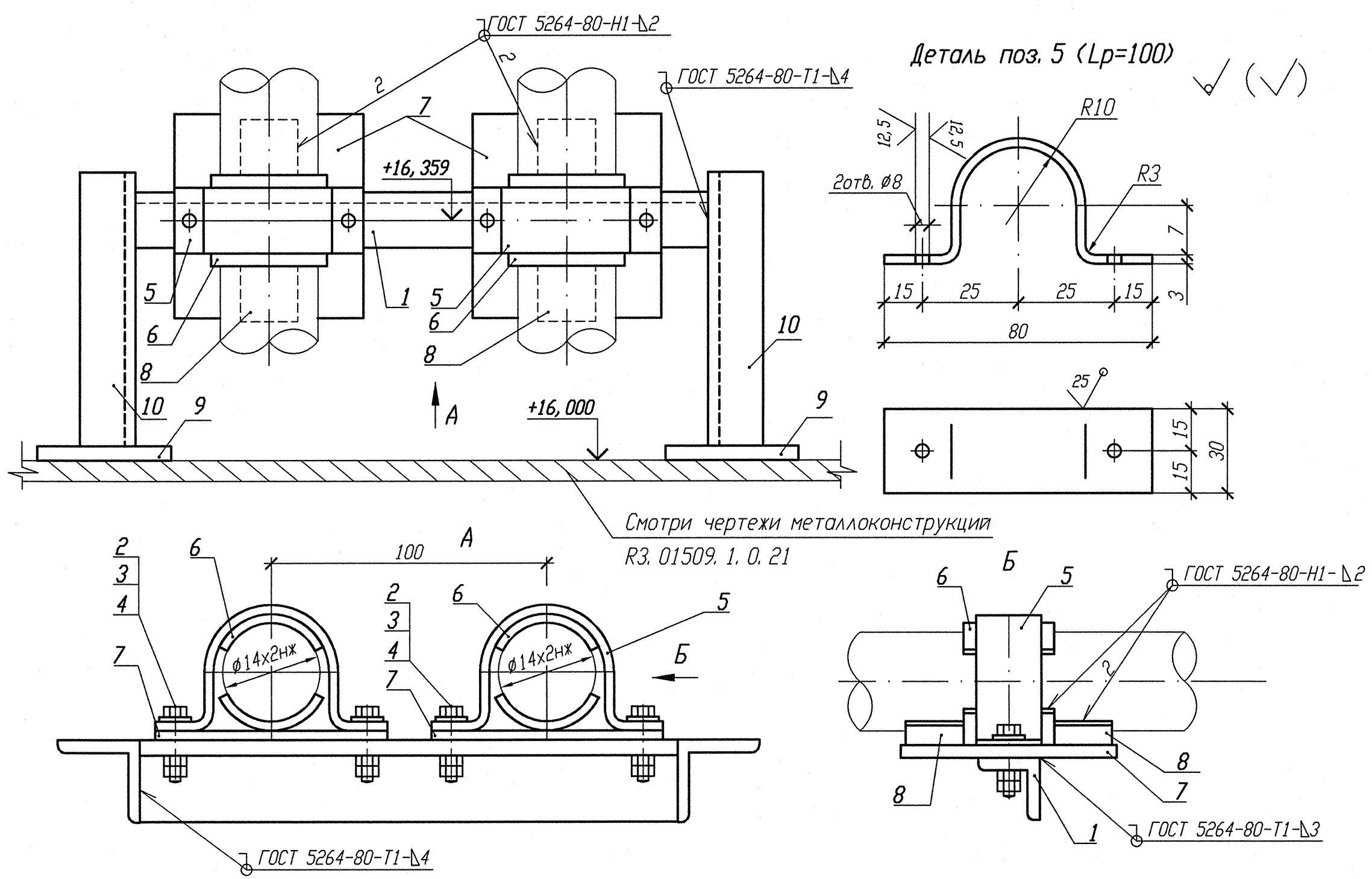

Спецификация деталей

Поз.	Обозначение	Наименование	Кол.	Материал	Масса, кг ед.	Масса, кг общ.	Примечание
1	ГОСТ 8509-93	Уголок В 50х50х5 l=700	1	Ст 3 пс 2-св ГОСТ 535-2005	2, 64	2, 64	
2	ГОСТ 7798-70	Болт М6-6дх30. 56. 35	4	35 ГОСТ 1050-88	0, 009	0, 036	
3	ГОСТ 11371-78	Шайба А. 6х2. 02. Ст3пс	4	ОК360В-2-IV-Ст3пс ГОСТ 16523-97	0, 0014	0, 0056	
4	ГОСТ 5915-70	Гайка М6-6Н. 8. 35	8	35 ГОСТ 1050-88	0, 0026	0, 0208	
5	БК-1998784	Полухомут Б-ПН-3х100х30	2	ОК360В-4-IV-Ст3сп-сВ ГОСТ 16523-97	0, 08	0, 16	
6	БК-1998785	Прокладка Б-ПН-3х22х50	4	12Х18Н10Т-М4г ГОСТ 5582-75	0, 03	0, 12	
7	ГОСТ 19903-74	Лист Б-ПН 3х150х80	2	ОК360В-4-IV-Ст3сп-сВ ГОСТ 16523-97	0, 283	0, 566	
8	БК-1998786	Упор Б-ПН-3х22х50	4	12Х18Н10Т-М4г ГОСТ 5582-75	0, 03	0, 12	
9	ГОСТ 19903-74	Лист Б-ПН 4х70х70	2	Ст 3 сп 5-сВ ГОСТ 14637-89	0, 154	0, 308	
10	ГОСТ 8509-93	Уголок В 50х50х5 l=500	2	Ст 3 пс 2-сВ ГОСТ 535-2005	1, 885	3, 77	
	ГОСТ 2246-70	Проволока		СВ-04Х19Н11М3		-	
	ГОСТ 9467-75	Электроды		УОНИИ 13/45		-	
					Итого:	7, 746	

N опоры	Рабочее состояние						Холодное состояние						Сейсмическое состояние						Изометрич. чертеж
	Усилия, кН			Моменты, кН. м			Усилия, кН			Моменты, кН. м			Усилия, кН			Моменты, кН. м			
	Px	Py	Pz	Mx	My	Mz	Px	Py	Pz	Mx	My	Mz	Px	Py	Pz	Mx	My	Mz	
3TV10Y039	0, 105	0	-0, 045	0, 004	-0, 057	0	-0, 005	0	-0, 092	0	-0, 001	0	0, 004	0, 005	0, 008	0, 003	0, 001	0, 001	3TV11Z35
3TV10Y040	0, 101	0, 001	-0, 047	0, 004	-0, 055	0	-0, 005	0, 001	-0, 091	0	-0, 001	0	0, 004	0, 005	0, 008	0, 003	0, 002	0, 001	3TV11Z08
3TV10Y041	0, 107	0	-0, 027	0, 004	-0, 058	0	-0, 005	0	-0, 089	0	-0, 001	0	0, 004	0, 005	0, 007	0, 003	0, 001	0, 001	3TV11Z29
3TV10Y042	0, 141	0, 003	-0, 025	0, 005	-0, 062	0	-0, 005	0, 001	-0, 088	0	-0, 001	0	0, 005	0, 005	0, 008	0, 003	0, 002	0, 001	3TV11Z11

1 Привязку опоры смотри изометрический чертеж, указанный в таблице.
2 Сварку производить по ГОСТ 5264-80.
3 Отметка трубопровода подлежит уточнению в соответствии с уклоном трубопровода.
4 Спецификация составлена на две опоры.
5 Изготовить два комплекта.

Взам. инв. N
Дубл. и дата
Инв. N подл. R3. 03732. 1. 0. 13

АРХИВНЫЙ ЭКЗЕМПЛЯР

Инв. N подл. R3. 03732. 1. 0. 13
Лист 93

Изм.	Кол. уч.	Лист	N док.	Подпись	Дата
Инж. Сх.		Случевская			12. 02
Пров. инж. Ік.		Шабинский			12. 02
Пров. вед. инж.		Махотина			12. 02
Н. контр.		Краснояров			13. 02

R3. TV10. 3095. 013. 03. 00. 011

Ростовская АЭС Блок 3

Редукторное отделение
Герметичная часть
Трубопроводы отбора проб
Рр больше 2, 2 МПа

Стадия	Лист	Листов
Р		1

Опора неподвижная
3TV10Y039 -TV10Y042

ОАО "НИАЭП" 2013

Формат А4х3